1.1.2. Тип **С48-1хМ.**

Станции работают на жидком смазочном материале, кинематическая вязкость которого от 10 до 200 мм^2/с и температура от +5°С до +50°С. Класс чистоты смазочного материала не ниже 14. Температура окружающей среды от +1°С до +40°С.

Смазочная станция типа С48–1М содержит насосную установку, выполненную на базе шестеренного насоса ***1*** с фланцевым электродвигателем ***2***; фильтр тонкой очистки ***3*** с предохранительным клапаном ***4***, установленным на напорной линии насоса; резервуар ***5***, снабженный пробкой ***6*** для слива смазочного материала и указателями уровня масла ***7***; заливной фильтр ***8***. Для заземления станции на электродвигателе предусмотрен болт заземления ***9***. В заливной фильтр входят магнитный патрон, предназначенный для задержания ферромагнитных частичек, содержащихся в заливаемом масле, корпус с фильтрующей сеткой, воздушный фильтр для очистки от пыли воздуха, поступающего в резервуар.

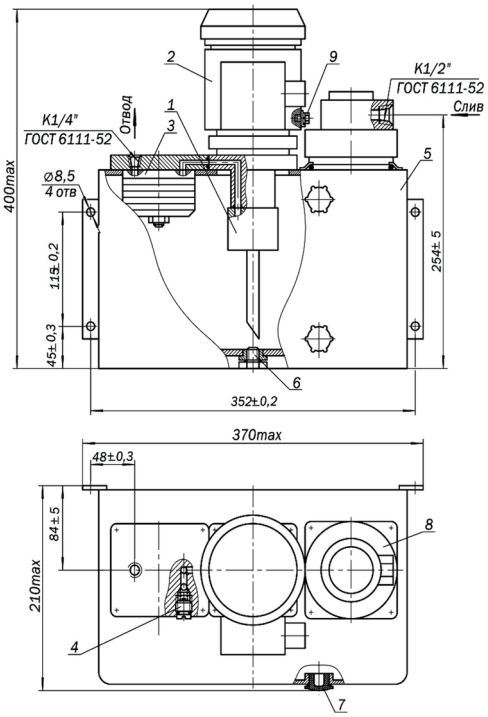

Технические характеристики:

1. Номинальная подача, л/мин для:
   - С48–11М 0,63;
   - С48–12М 1,25;
   - С48–13М 1,85;
   - С48–14М 3,0;
2. Номинальная вместимость резервуара, л: 10;
3. Давление нагнетания, МПа
   - – номинальное: 0,63;
   - – максимальное (настройка предохранительного клапана): 0,80;
4. Тонкость фильтрации масла на выходе из станции, мкм: 40;
5. Масса станции (без смазочного материала), кг, не более: 3.

1.1.3. Тип **СМОЭ.**

Станции работают в составе централизованных смазочных систем периодической подачи на минеральных маслах с кинематической вязкостью не ниже 17 мм2 /с (сСт). Температура смазочного материала от +1°С до +50°С. Класс чистоты минеральных масел не ниже 14. Температура окружающей среды от +1°С до +40°С, относительная влажность не более 80% при температуре +25°С. Станции не рассчитаны на работу в среде, содержащей едкие газы, пары или растворы едких веществ в концентрациях, разрушающих металлы и изоляцию, а также во взрывоопасной среде.

Смазочная станция типа СМОЭ состоит из бака, редуктора и электродвигателя, которые образуют привод, нагнетательного элемента, заливного фильтра, реле уровня, всасывающего фильтра, предохранительного устройства, обратного клапана манометра и прозрачной трубки.

Смазочная станция работает следующим образом: вмонтированный в нагнетательный элемент плунжер под действием привода совершает возвратно-поступательное движение и тем самым обеспечивает подачу смазочного материала через всасывающий фильтр и обратный клапан в магистраль системы. При достижении максимального давления срабатывает предохранительное устройство, происходит разрыв разрывного диска и сброс смазочного материала, давление в системе падает. Давление в системе контролируется по манометру. Уровень смазочного материала в баке контролируется электрическим реле уровня и визуально по прозрачной трубке.

СТРУКТУРА УСЛОВНОГО ОБОЗНАЧЕНИЯ

СМОЭ Х Х Х Х

Номинальная подача, см^3/мин:
1– 8;
2– 16;
3– 32;
4– 48.

Объем резервуара, не менее, дм^3:
1– 6,3;
2– 10;
3– 16;
4– 25;
5– 40.

Климатическое исполнение и категория размещения по ГОСТ15150

Номинальное давление нагнетания, МПа (кг/см^2):
1– 1,6(16);
2– 2,5(25);
3– 10,0(100);
4– 20,0(200);
5– 40,0(400).